ЛИМЦ.60148.12.003.005

Перв. примен.
ЛИМЦ.60148.12.003.000

Справ. №

√ Ra 12,5 (√)

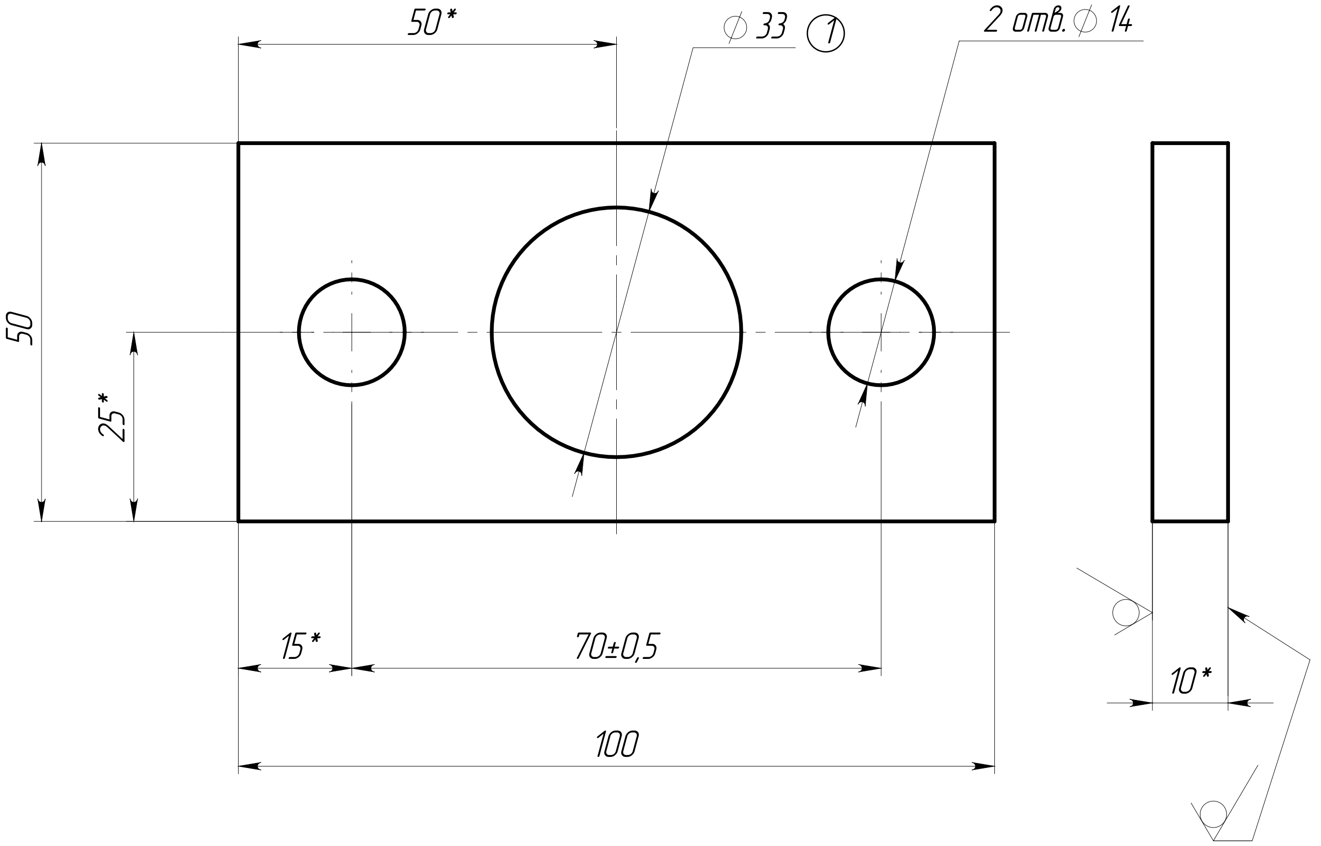

1. *ŭǪǅǶǯÅȅ ǯǵȉ åǹÅǪǬŇǴ.

① 2. ŭǫâǅǯ ǯŇǹæåǴǅ ǹŇ ĂŭŬù 30893.2-IK.

3. ũǪÅǴǅÅŇǬǪÆÊ ŇǫŇǅǷǪäǯǷǅǯ äǯÅÆǯǰǪ.

① 4. Острые кромки притупить.

① 5. ăŇǹæåǴǪǯÆåȉ ǅǪǶǯǷǪ ǶǪÆǯÅǅǪǵǪ ǷǪ сталь AISI 304L.

Подп. и дата

Инв. № дубл.

Взам. инв. №

Подп. и дата

Инв. № подл.

1	Зам.	ЛИМЦ.60148.44ИИ		14.04.26	
Изм.	Лист	№ докум.	Подп.	Дата	
Разраб.		Быков		28.10.25	
Пров.		Лаптев			
Т. контр.		Волков			
Н. контр.		Ванина			
Утв.		Соломатин			

ЛИМЦ.60148.12.003.005

Платик

Лит.	Масса	Масштаб
	0.31	1:1
Лист	Листов 1	

Лист $\frac{\text{Б–ПН–10 ГОСТ 19903–2015}}{\text{03Х18Н11 ГОСТ 7350–77}}$ ①

АО "БТ"

Шифр:

Копировал

Формат А4